Rodinný dom pri Dunaji



Práca sa zaoberá návrhom novostavby rodinného domu z masívnych celoplošných drevených panelov CLT v obci Radvaň nad Dunajom. Návrh reaguje na výnimočnú polohu pozemku v bezprostrednej blízkosti rieky Dunaj a pracuje s potenciálom výhľadov, denného osvetlenia a pobytového exteriéru. Architektonický koncept je založený na čitateľnej kompozícii jednoduchých objemov, ktoré diferencujú denný, nočný a servisný režim bývania a zároveň vytvárajú rovnováhu medzi otvorenosťou voči krajine a ochranou súkromia. Konštrukčný systém z CLT panelov predstavuje progresívne, presné a environmentálne zodpovedné riešenie, ktoré je doplnené o moderné technológie znižujúce energetickú náročnosť objektu.

Východný pohľad

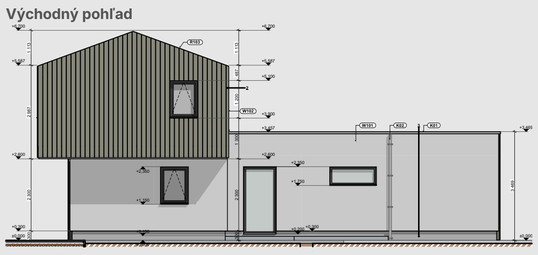

Severný pohľad

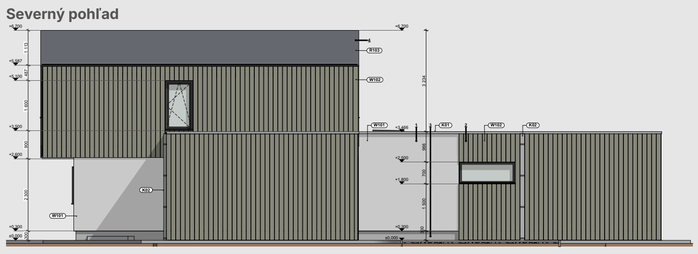

Južný pohľad



Západný pohľad

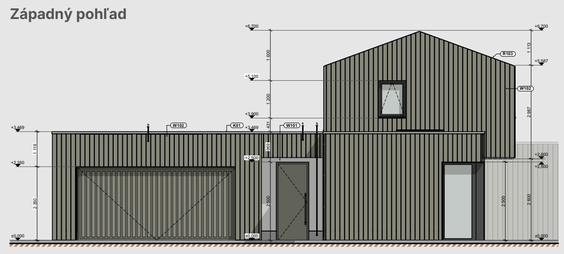

Kompozícia objemov

- Hlavný dvojpodlažný objem (nočná časť) so sedlovou strechou
- Nižšie jednopodlažné krídla: garáž + denná časť + prechod do záhrady
- Jednoduchá hmota = racionálna realizácia + energetickákompaktnosť
- Zrozumiteľná silueta –súčasná, ale čitateľná v kontextebývania

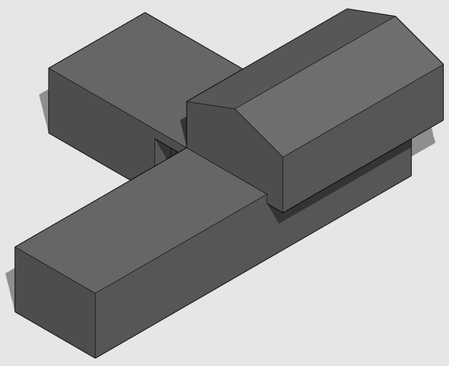

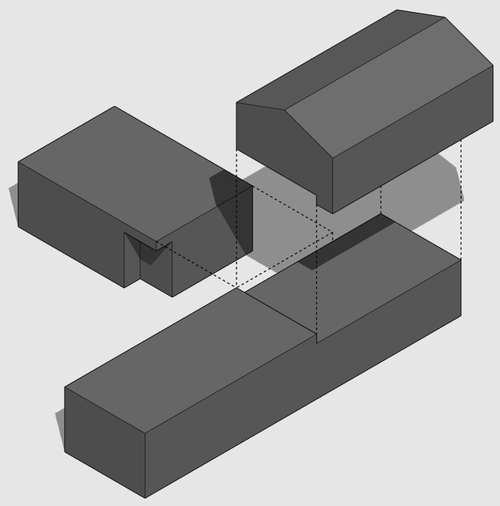

Miesto a lokalita

Lokalita patrí medzi najväčšie kvality celého návrhu. Blízkosť Dunaja vytvára výnimočný pobytový aj vizuálny potenciál. Nešlo len o osadenie domu na parcelu, ale o to, aby sa architektúra stala pokračovaním prostredia, v ktorom sa nachádza. Návrh preto pracuje s výhľadmi, orientáciou na svetové strany a s mierou otvorenosti jednotlivých fasád. Zároveň však bolo veľmi dôležité chrániť intimitu bývania a vytvoriť pocit súkromného rodinného zázemia.

Táto lokalita je atraktívna nielen z pohľadu bývania, ale aj z pohľadu investora. Ponúka hodnotu, ktorú nemožno vytvoriť dodatočne - prítomnosť rieky, atmosféru miesta a vysoký rekreačný potenciál.

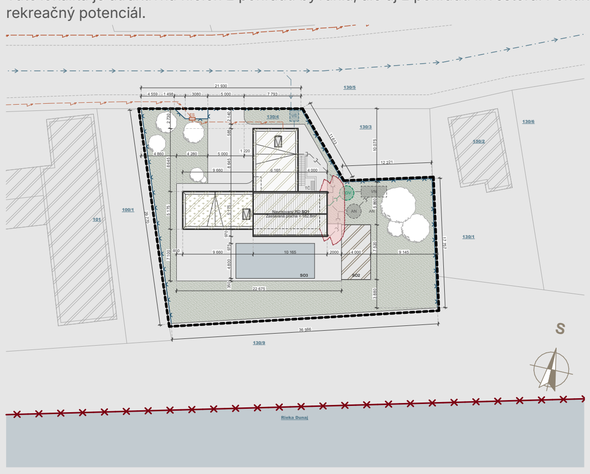



Zdroj: Apple maps

Dispozičné riešenie nadzemných podlaží

1.NP

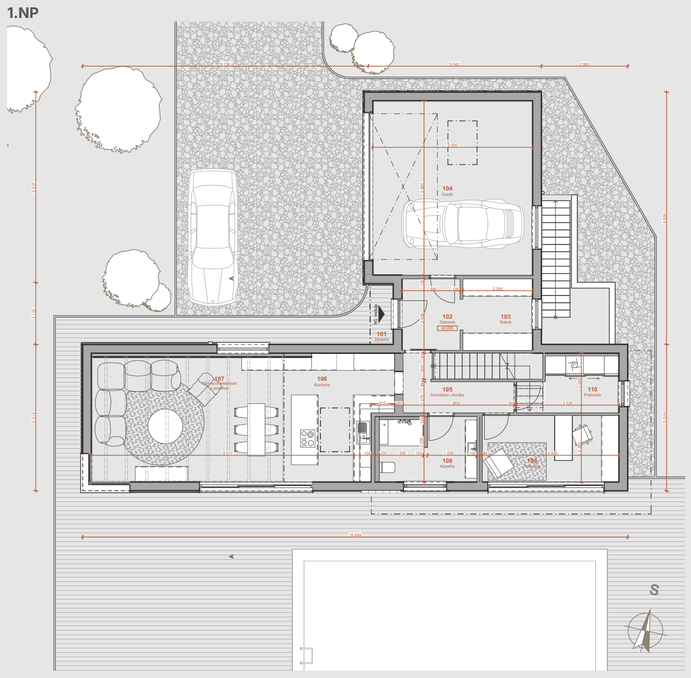

2.NP

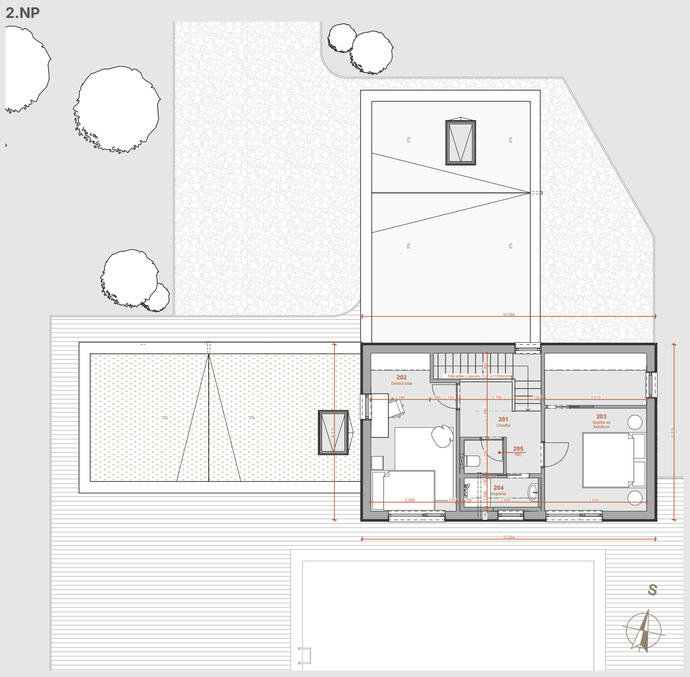

Prvé nadzemné podlažie tvorí aktívne jadro domu. Nachádza sa tu vstupné zázemie, dvojgaráž s priamym napojením na interiér, centrálna denná časť, pracovňa, kúpeľňa a práčovňa. Dispozične je prízemie navrhnuté tak, aby bol pohyb po dome prirodzený a bez zbytočných komunikačných strát.

Veľkou výhodou je priame prepojenie garáže, šatníka a vstupnej časti. Táto sekvencia je veľmi praktická z pohľadu každodenného používania. V centrálnej časti domu sa následne otvára kuchyňa, jedáleň a obývacia miestnosť do jedného spoločného priestoru, ktorý sa orientuje smerom na juh - do záhrady.

Druhé nadzemné podlažie tvorí pokojová nočná časť domu. Nachádza sa tu hlavná spálňa so šatníkom, detská izba, kúpeľňa a samostatné WC. V porovnaní s prízemím je táto úroveň kompaktnejšia a intímnejšia. Jej hlavnou funkciou je pokoj, súkromie a oddych.

Umiestnenie nočnej časti na poschodie je dôležité nielen prevádzkovo, ale aj psychologicky. Vytvára prirodzené oddelenie od denného ruchu domu.

Rez A-A + slnečná štúdia

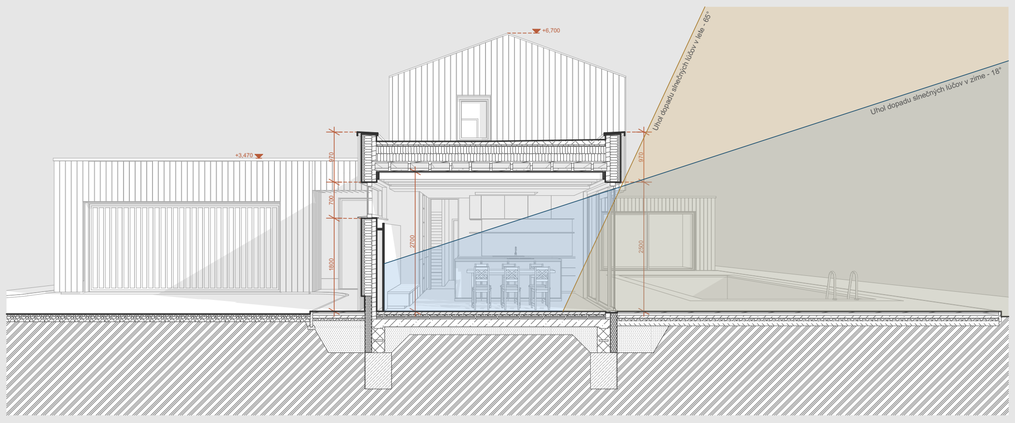

Jedným z najdôležitejších návrhových princípov bolo prirodzené denné osvetlenie. Každá miestnosť bola umiestňovaná s ohľadom na svoju funkciu, orientáciu a mieru kontaktu s exteriérom. Hlavné obytné priestory sú otvorené smerom do záhrady veľkoformátovým presklením, čím využívajú najkvalitnejšiu orientáciu pozemku.

Naopak, miestnosti so sekundárnejšou alebo obslužnou funkciou pracujú s menšími alebo kontrolovanejšími otvormi. Táto gradácia otvorenosti je presne odvodená od toho, čo jednotlivé priestory potrebujú.

Presvetlenie som nevnímal len ako normovú požiadavku, ale ako nástroj tvorby atmosféry. Svetlo v tomto dome nie je doplnok, ale formotvorný prvok keďže denné osvetlenie nevytvára len viditeľnosť. Vytvára kvalitu života, rytmus dňa a pocit priestoru.

Nosný systém nadzemných podlaží je navrhnutý z masívnych celoplošných drevených panelov CLT. Voľba tohto konštrukčného systému bola vedomá a zásadná. CLT spája presnosť prefabrikácie, rýchlosť montáže, vysokú konštrukčnú únosnosť a priaznivý ekologický profil

Vizualizácie exteriéru



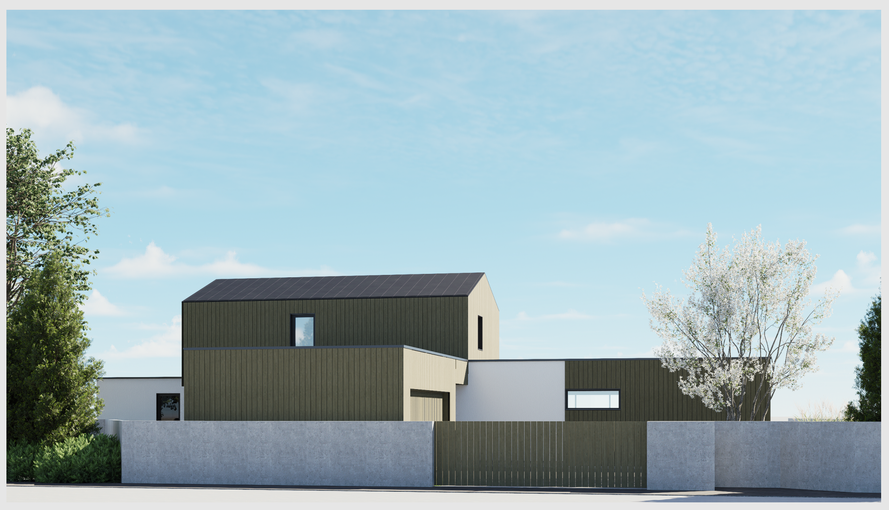





Autor Denis Deminger
Vedúci práce Prof. Ing. Jan Pěnčík Ph.D.
Použitý software Archicad, D5 render, BuildingDesing

VYSOKÉ UČENÍ TECHNICKÉ V BRNĚ, FAKULTA STAVEBNÍ
ÚSTAV POZEMNÍHO STAVITELSTVÍ

FAKULTA STAVEBNÍ ústav pozemního stavitelství