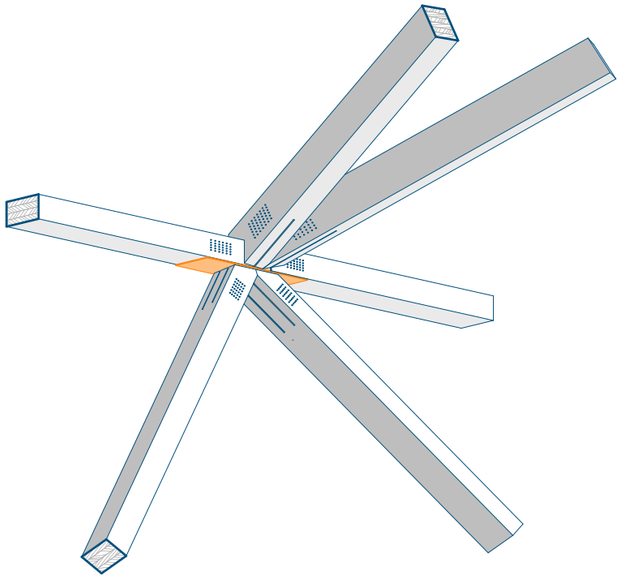

drevený profil KVH 400x240 mm

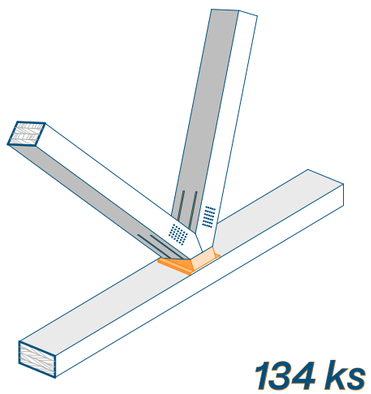

134 ks

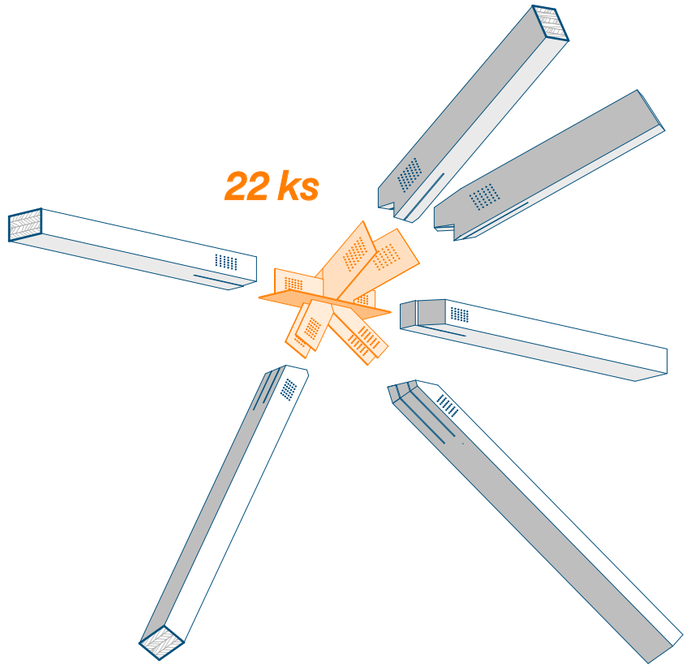

kolíkový spoj so zapusteným plechom

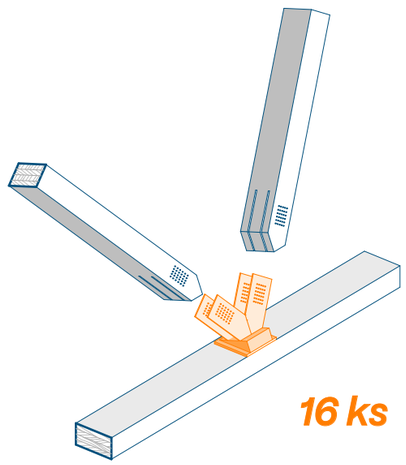

16 ks

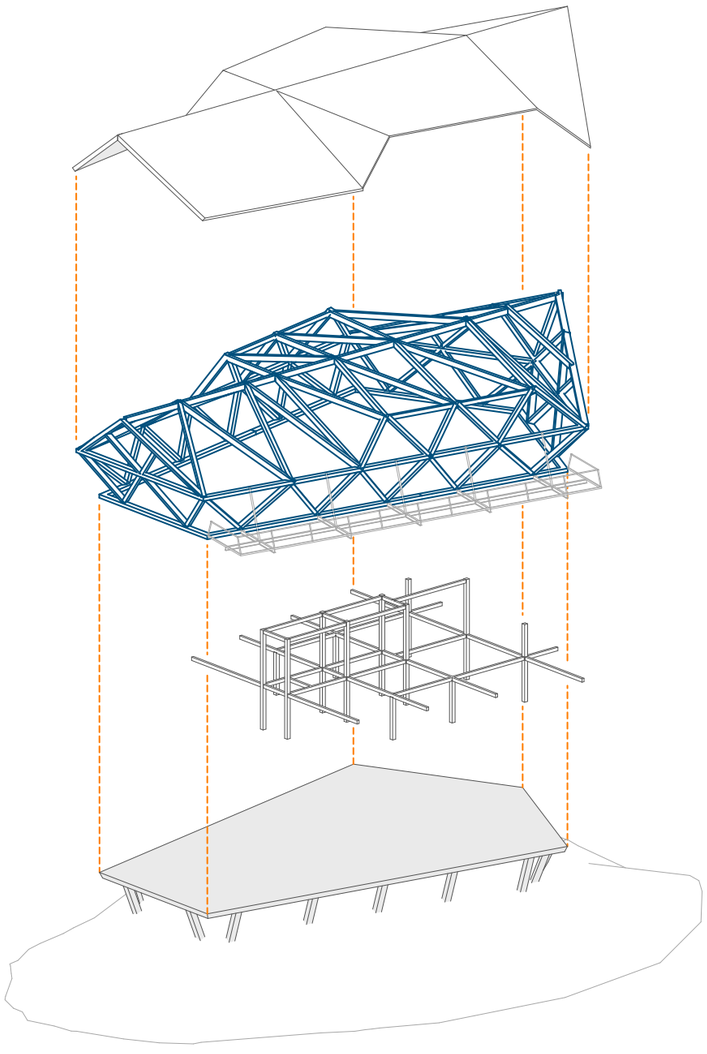

Schéma konštrukcie

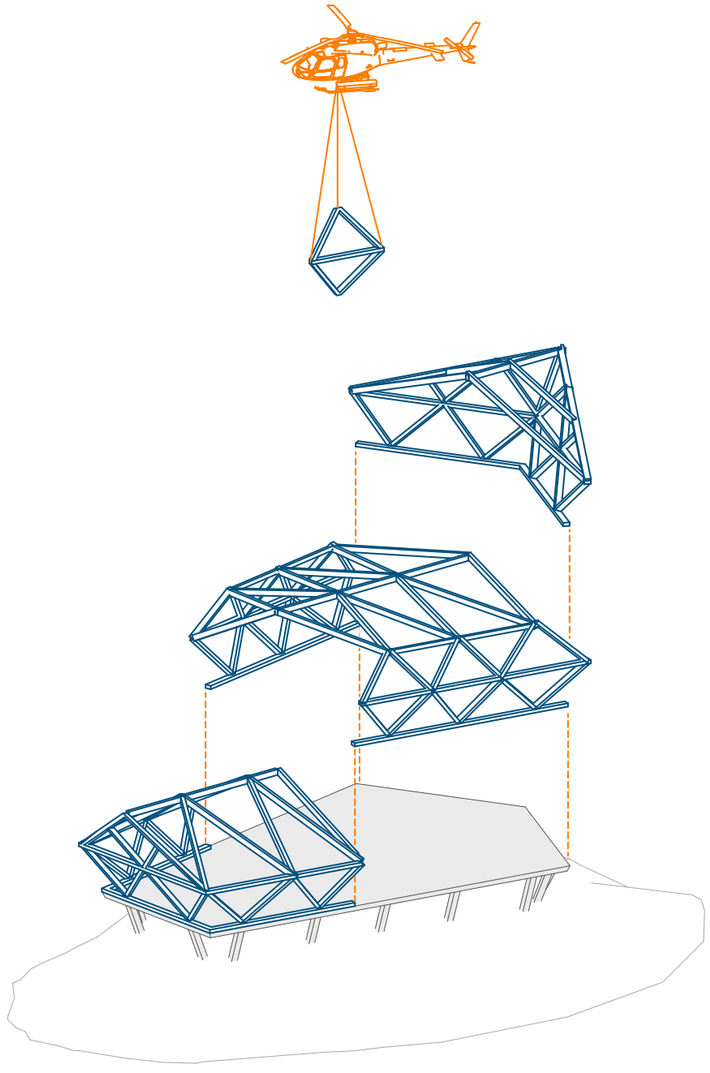

Spôsob výstavby

Materiálové riešenie



Fasádny pohľad



Opálené drevo – Modrín
Drevovýroba Roeckle AG
Vaduz, Lichtenštajnsko



Svetlé drevo – Biela jedľa
Drevovýroba Roeckle AG
Vaduz, Lichtenštajnsko



Minerálna vlna
Výrobný závod Flumroc AG
Flums, Švajčiarsko



Biely pohľadový betón
Cementáreň Holcim AG – biely cement
Untervaz, Švajčiarsko
Betonáreň Gribag Beton AG – betón
Chur, Švajčiarsko

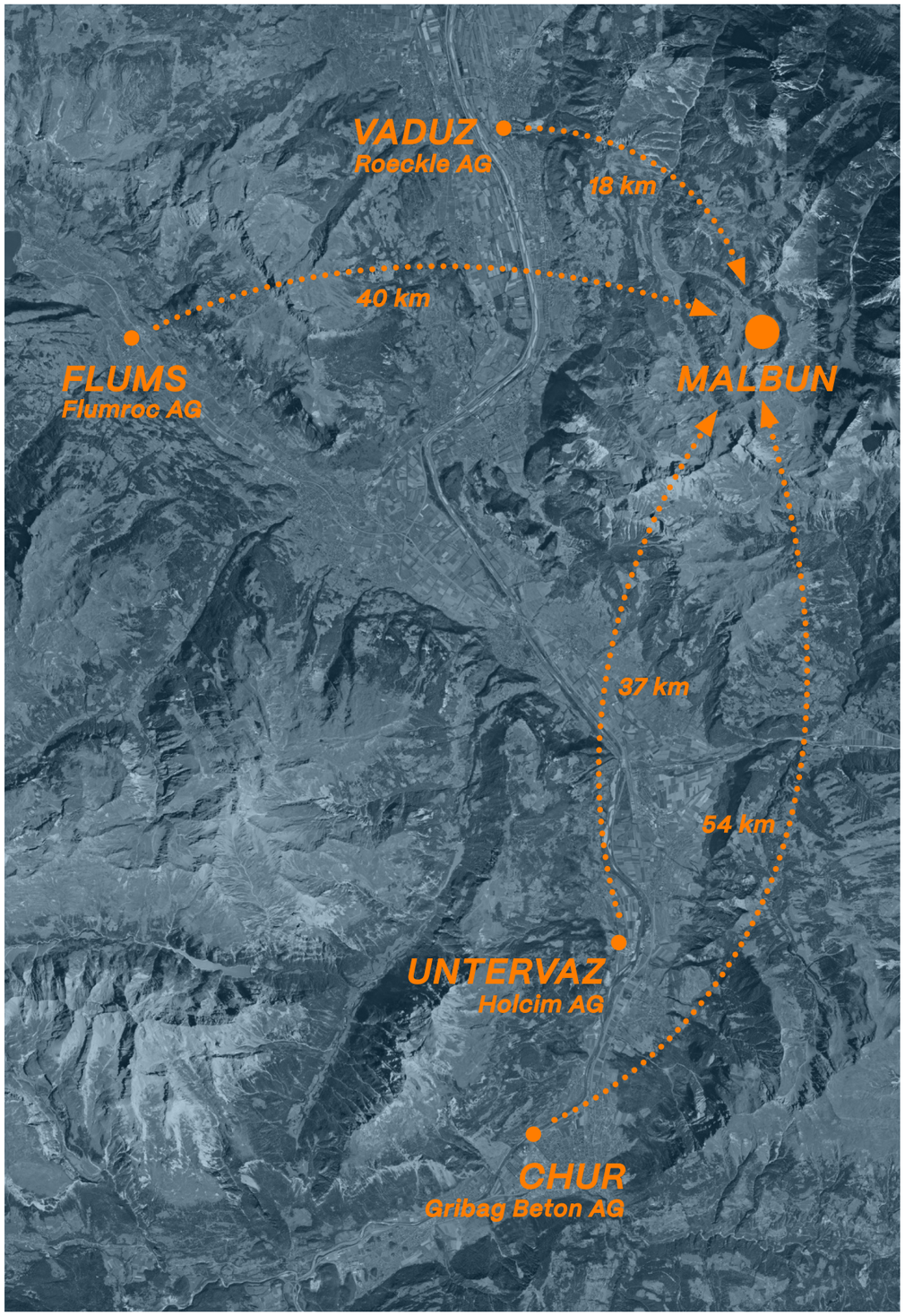

Mapa lokálnych dodávateľov

Údolná stanica

01 Krytý predpriestor *02* Úschovňa lyžiarskej výbavy *03* Pokladňa *04* Zázemie pokladne
05 Operačná kabína *06* Zázemie kabíny *07* Nástup cez posuvný pás *08* Servis lanoviek

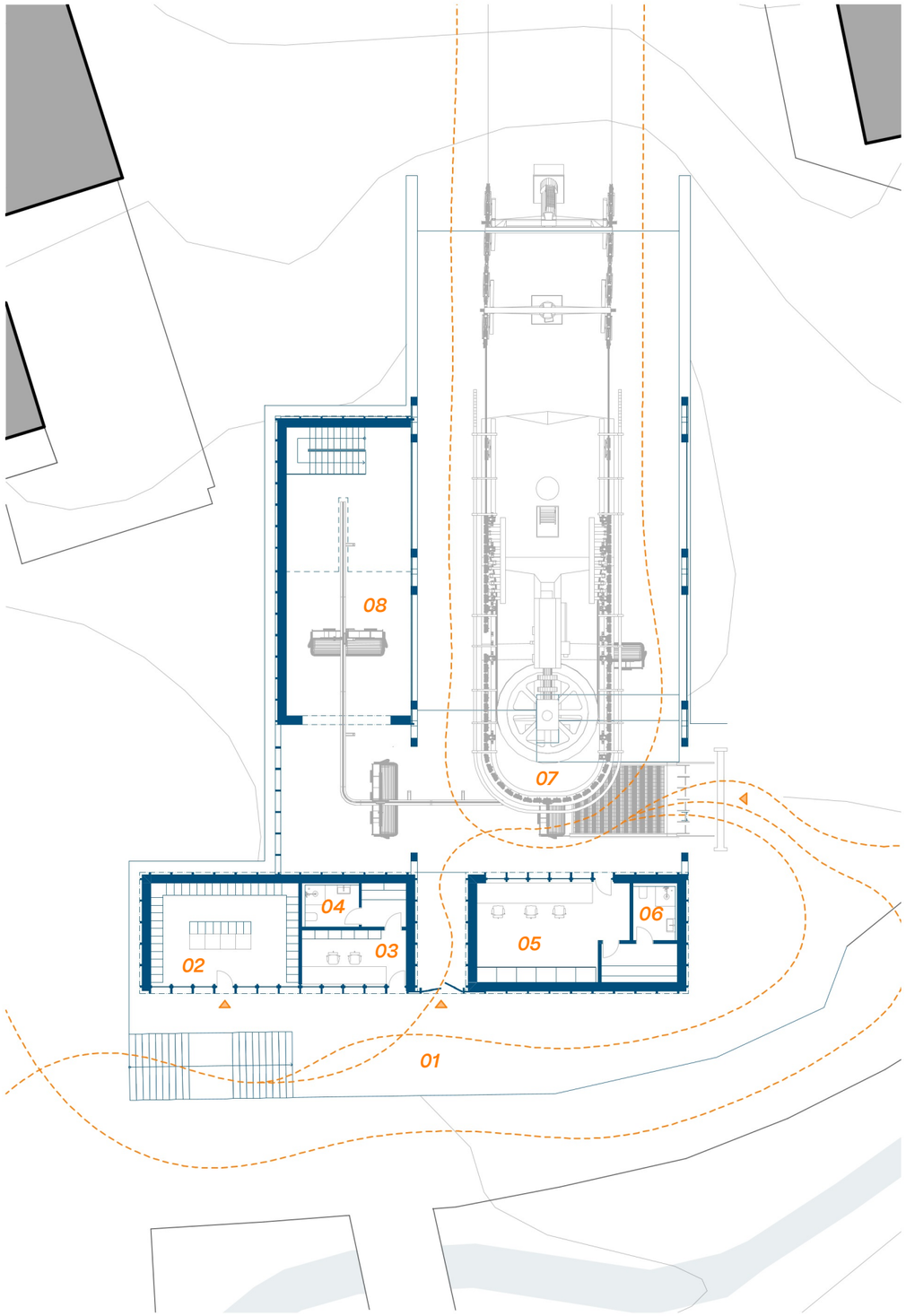

Pôdorys 1.NP

1 : 200

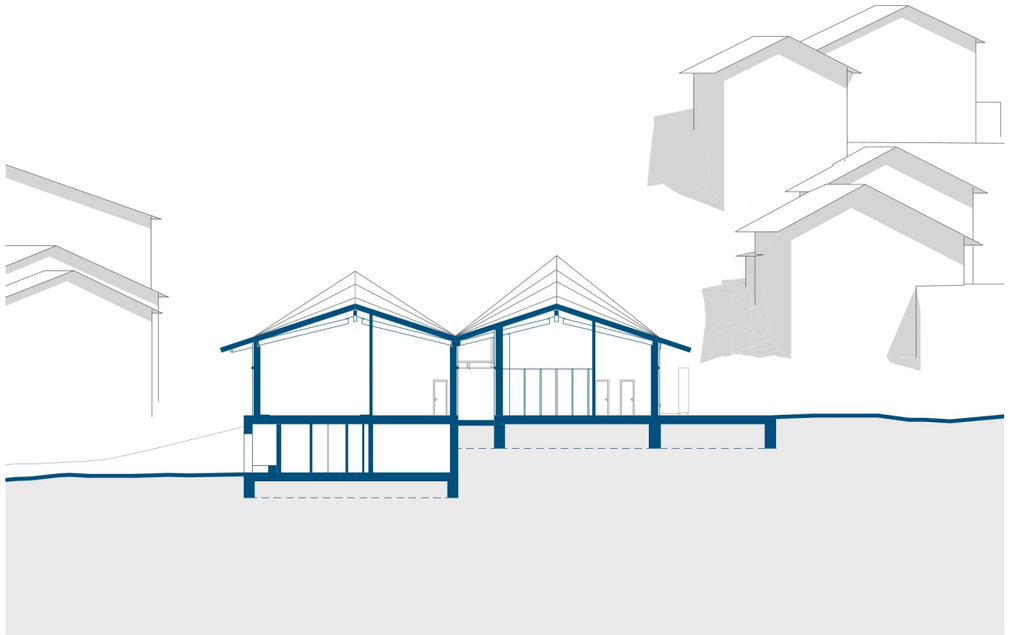

Priečny rez **1 : 300**

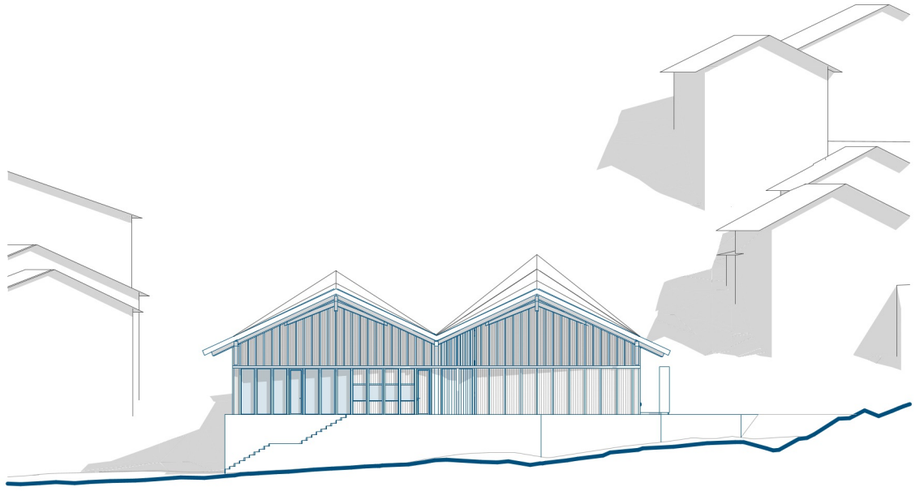

Západný pohľad **1 : 300**

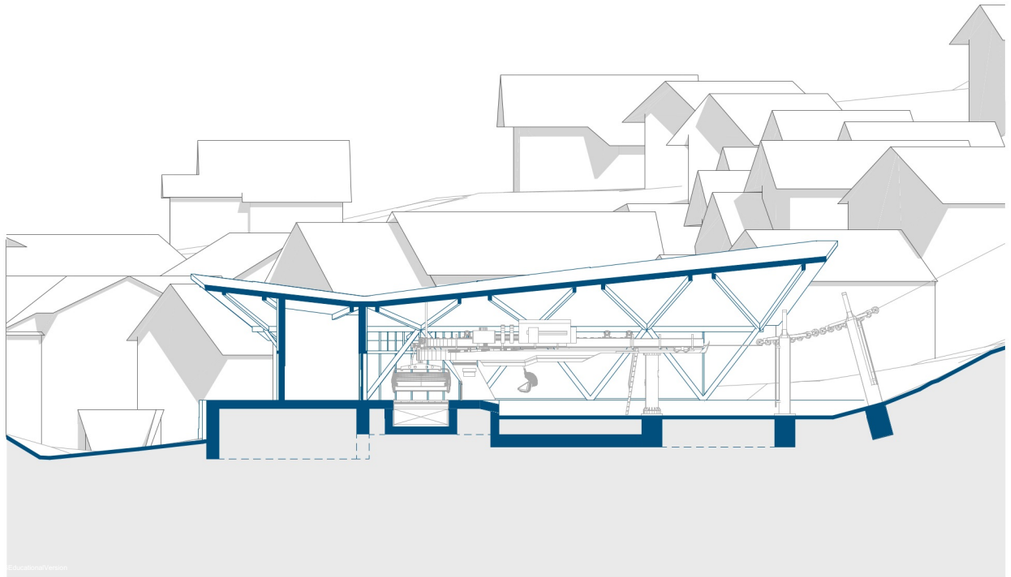

Pozdĺžny rez **1 : 300**

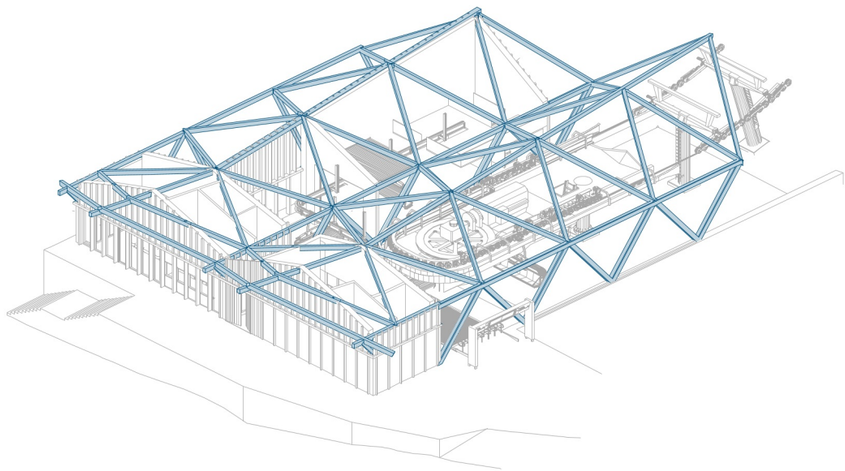

Axonometria konštrukcie údolnej stanice